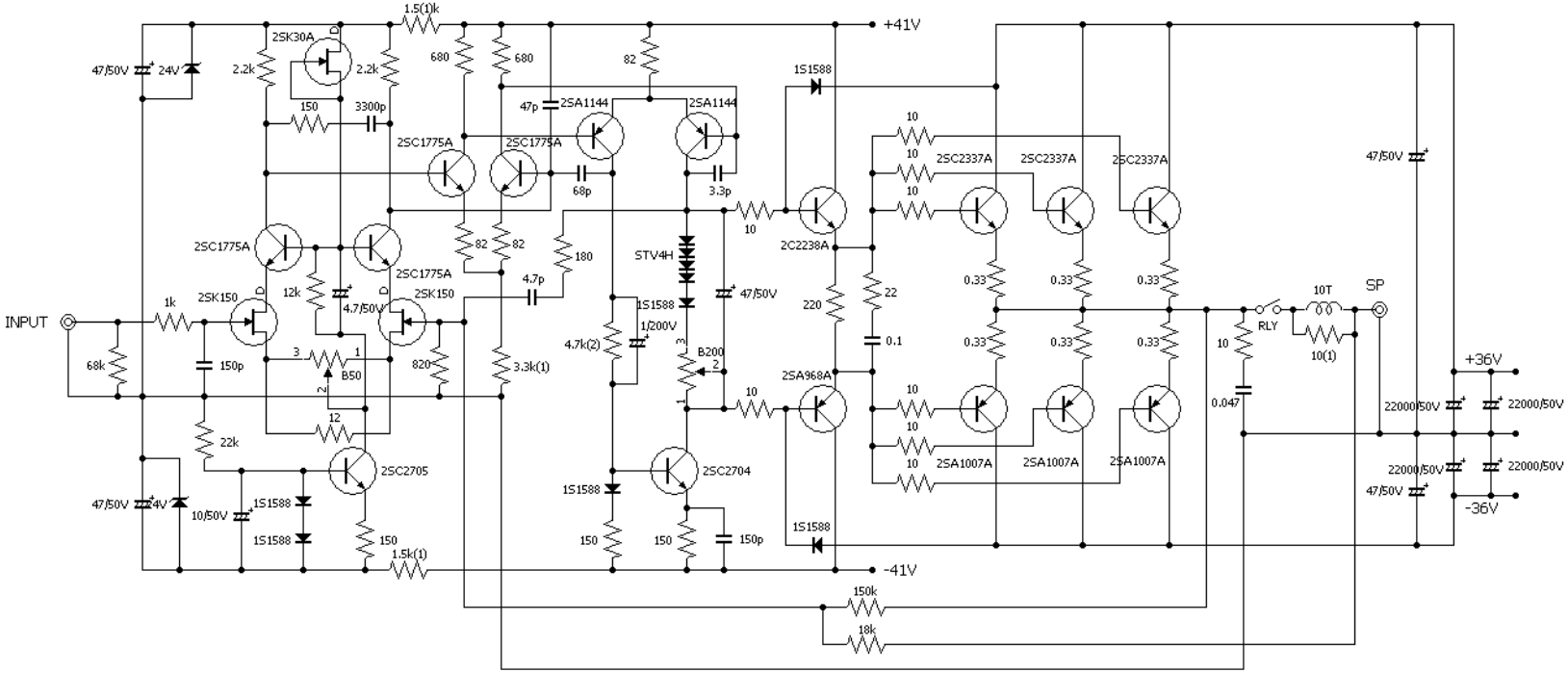

A級60Wパワーアンプ回路図