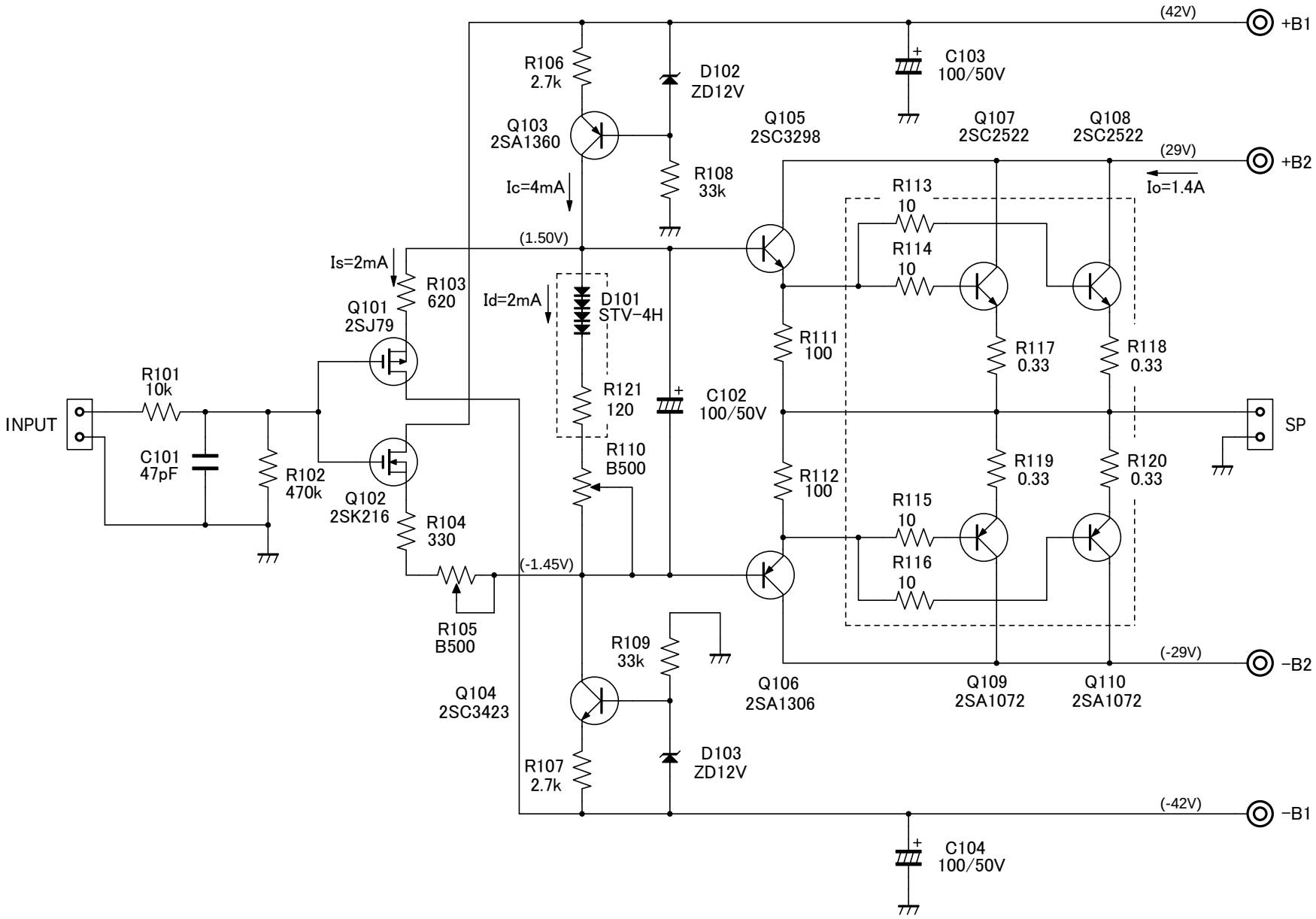
(42V)
+B1
C103
100/50V
R106
2.7k
D102
ZD12V
Q103
2SA1360
Q105
2SC3298
Q107
2SC2522
Q108
2SC2522
(29V)
+B2
Ic=4mA
R108
33k
Io=1.4A
R113
10
R114
10
(1.50V)
Is=2mA
R103
620
Q101
2SJ79
Id=2mA
D101
STV-4H
R111
100
R117
0.33
R118
0.33
R101
10k
INPUT
R121
120
C102
100/50V
SP
C101
47pF
R102
470k
Q102
2SK216
R110
B500
R112
100
R119
0.33
R120
0.33
R115
10
R104
330
(-1.45V)
R116
10
R105
B500
R109
33k
(-29V)
−B2
Q104
2SC3423
Q106
2SA1306
Q109
2SA1072
Q110
2SA1072
R107
2.7k
D103
ZD12V
(-42V)
−B1
C104
100/50V