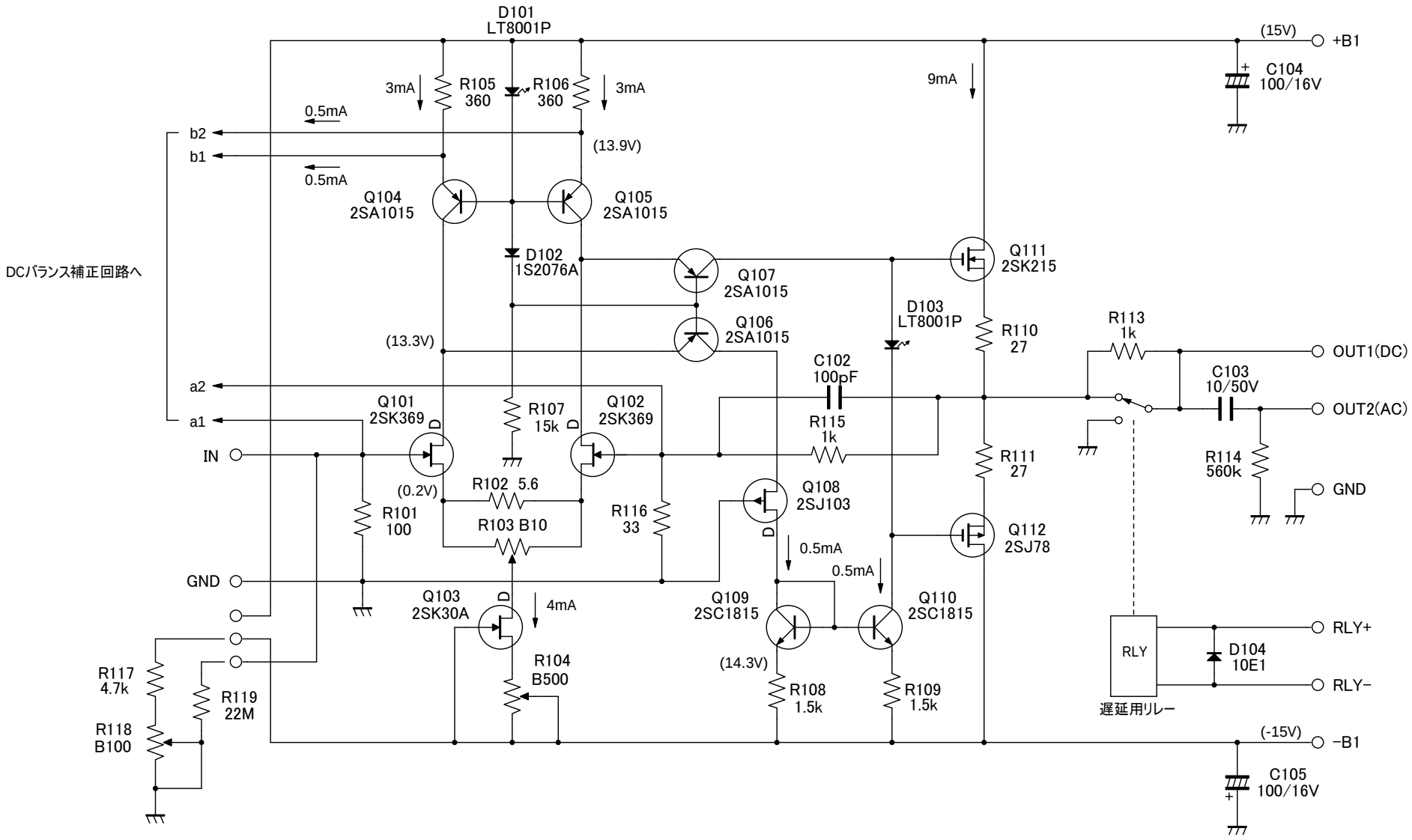
D101
LT8001P
(15V)
+B1
C104
100/16V
3mA
R105
360
R106
360
3mA
9mA
0.5mA
b2
b1
(13.9V)
0.5mA
Q104
2SA1015
Q105
2SA1015
DCバランス補正回路へ
D102
1S2076A
Q107
2SA1015
Q111
2SK215
D103
LT8001P
Q106
2SA1015
R110
27
R113
1k
(13.3V)
C102
100pF
OUT1(DC)
C103
10/50V
a2
Q101
2SK369
R107
15k
Q102
2SK369
R115
1k
OUT2(AC)
a1
IN
R111
27
R114
560k
(0.2V)
R102 5.6
Q108
2SJ103
GND
R101
100
R103 B10
R116
33
Q112
2SJ78
0.5mA
0.5mA
GND
Q103
2SK30A
4mA
Q109
2SC1815
Q110
2SC1815
RLY+
RLY
D104
10E1
R104
B500
(14.3V)
RLY−
R117
4.7k
R119
22M
R108
1.5k
R109
1.5k
遅延用リレー
R118
B100
(-15V)
−B1
C105
100/16V

アンプ部回路