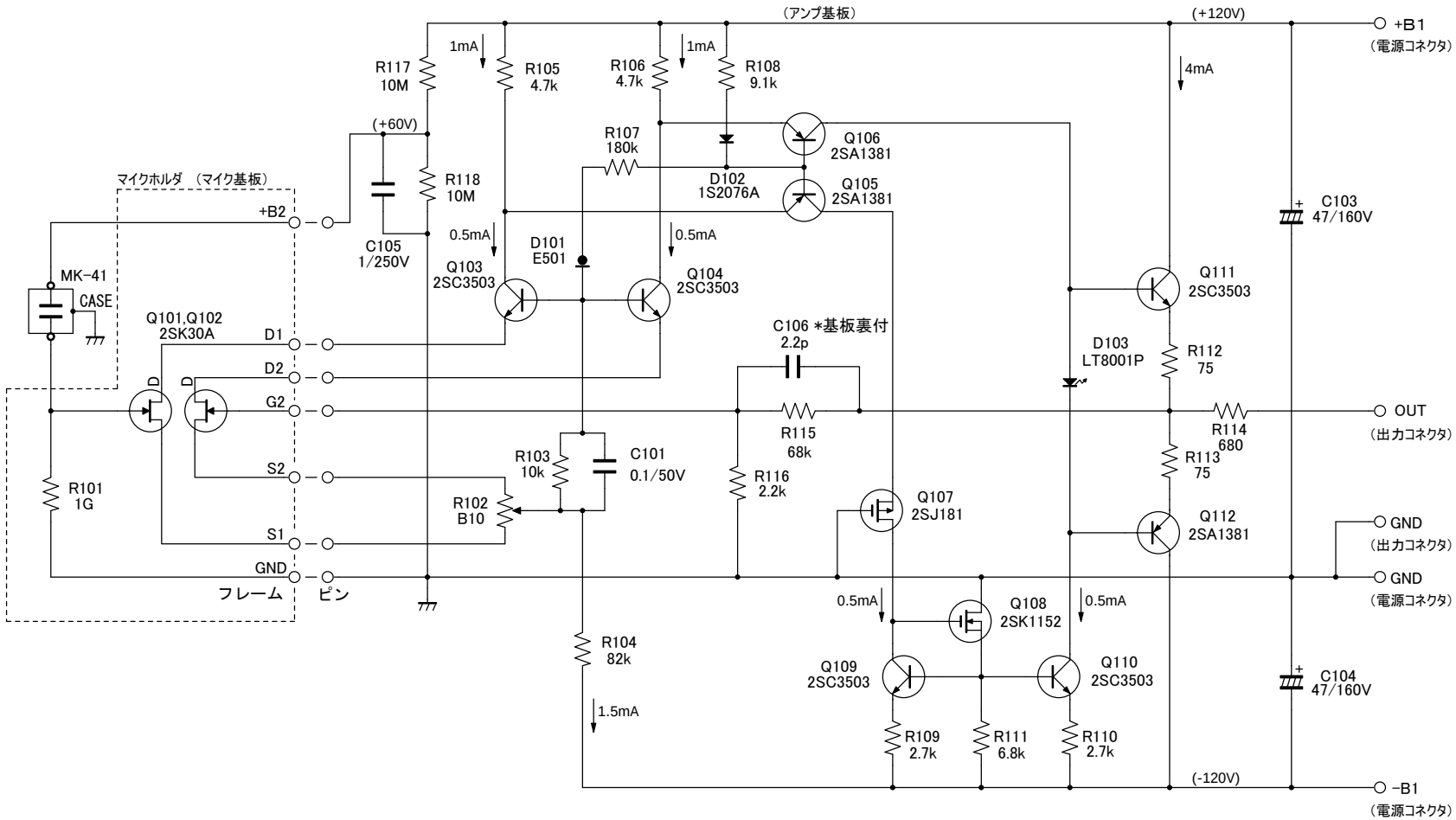
(アンプ基板)
(+120V)
+B1
(電源コネクタ)
1mA
R117
10M
R105
4.7k
R106
4.7k
1mA
R108
9.1k
4mA
(+60V)
R107
180k
Q106
2SA1381
D102
1S2076A
Q105
2SA1381
マイクホルダ (マイク基板)
R118
10M
+B2
C105
1/250V
0.5mA
D101
E501
0.5mA
Q103
2SC3503
Q104
2SC3503
C103
47/160V
MK-41
CASE
Q101,Q102
2SK30A
D1
D2
G2
S2
S1
GND
フレーム
ピン
C106 *基板裏付
2.2p
Q111
2SC3503
D103
LT8001P
R112
75
R115
68k
R114
680
OUT
(出力コネクタ)
R113
75
R103
10k
C101
0.1/50V
R116
2.2k
R101
1G
R102
B10
Q107
2SJ181
Q112
2SA1381
GND
(出力コネクタ)
GND
(電源コネクタ)
0.5mA
Q108
2SK1152
0.5mA
R104
82k
Q109
2SC3503
Q110
2SC3503
C104
47/160V
1.5mA
R109
2.7k
R111
6.8k
R110
2.7k
(-120V)
-B1
(電源コネクタ)

マイクアンプ部回路